售后服务地址

广东省珠海市高新区唐家湾镇科技九路10号 邮编:519080
珠海市蔚科科技开发有限公司 售后服务部

NUX

NAI-22

USB Audio Interface

使用手册



USB

32-bit / 192 kHz
Mac / PC/Mobile/Tablet

| **Audio** Series |

2入2出USB音频接口

引言和概述

感谢您选择 NUX NAI-22 2 进 2 出 USB 音频接口。

NAI-22 搭载两路超低噪声分立晶体管 FET A 类话筒放大器，单通道最高可提供 63dB 干净通透增益。针对输出电平偏低的动圈麦克风，每通道内置经典 76PRE 增益增强电路，依托分立 A 类放大结构额外提升 8dB 增益，总增益最高可达 71dB。即便使用对增益需求较高的动圈麦克风，无需外接独立话放也能获得充足输入电平。

NAI-22 不仅是专业 USB 音频接口，更是全球首款内置 NAM 加载器（NAM Loader）的 USB 音频接口。设备搭载高性能片载 DSP，可实现超低延迟箱体建模运算，支持导入转换完成的 NAM 音色配置文件，吉他、贝斯乐手脱离电脑也能还原真实自然的箱体音色。

内置 DSP 搭载完整吉他效果链路，包含噪声门（Noise Gate）、压缩 / 效果器（Compressor/EFX）、箱体模拟（Image/NAM）、脉冲响应加载（IR Loader）、均衡器（EQ）、延迟 / 混响（Delay/Reverb）。机身自带 4 组出厂预设、4 套内置箱体与 IR 采样、6 组自定义 Image/NAM 存储位及 6 组第三方 IR 存储位，为练习、录音、现场演出提供丰富音色储备。

片载 DSP 同样支持人声话筒效果处理。噪声门、压缩 / 效果器、均衡、延迟混响均可作用于话筒输入通道，录音、直播、播客及各类音视频内容创作场景，均可快速调出专业人声音色。

NAI-22 配备两路专为吉他、贝斯调校的 Hi-Z 高阻乐器输入。经过精细调校的输入级电路可完整保留乐器原生音色、动态响应与演奏手感，搭配软件箱体模拟器、VST 插件使用时，反馈质感无限接近传统模拟设备。

为适配多元接驳需求，NAI-22 采用 Neutrik® 专业 XLR/TRS 复合输入接口。每通道独立配备 48V 幻象供电、XLR/TRS 输入切换开关与输入电平指示灯，便于实时查看输入信号，有效防止削波失真。接驳麦克风、乐器或线路电平信号时，均可稳定完成录制。

面向当下内容创作者使用场景，设备配备双 USB-C 接口，支持外接 USB 独立供电，移动录音、手机直播、播客录制、户外创作等场景下均可稳定运行。

内置 Loopback 信号回环功能，可混合实时输入信号与电脑、移动设备播放音频，适配直播、线上教学、伴奏录制等场景。USB MONO 单声道模式提供灵活信号路由：开启后，吉他、话筒等单声道输入信号自动复制至左右声道，直播、录音时声像保持居

中；关闭则完整保留输入与播放素材原生立体声场。MIX 混音旋钮可快速调节硬件直通监听与 USB 回放音量配比，实现低延迟监听的同时，自由平衡乐器原声与伴奏音量。专属 Mute 静音按键可一键切断主输出与耳机输出，插拔线材时杜绝爆音与瞬时冲击，保护耳机、监听音箱与人耳听力。

NAI-22 配备平衡 TRS 主输出与高动态余量耳机放大器，接驳专业监听音箱或高阻抗耳机，均可还原清晰精准、细节饱满的监听音质。

每台 NAI-22 均附赠 Cubase LE 正版授权软件，开箱即可开展录音、剪辑、混音等全流程音乐制作。无论是音乐录制、短视频内容创作、直播、播客录制还是日常练琴，NAI-22 都是您创作链路中的核心设备。

产品特点

- 全球首款内置 NAM Loader 的 USB 音频接口，搭载高性能片载 DSP，实现超低延时音箱建模处理，支持导入转换后的 NAM A2 音箱模型。
- 内置吉他效果器，可运行 NG、CMP/EFX、Amp（Image/NAM）、IR、EQ 及 DLY/RVB 等完整吉他处理链；内置 4 个预设、4 组出厂 Amp & IR、6 个 Image/NAM 用户存储位置以及 6 个第三方 IR 存储位置。
- 片载 DSP 算法可用于麦克风效果处理使用，可运行 NG、CMP/EFX、EQ 及 DLY/RVB，轻松满足录音、直播及内容创作的人声处理需求。
- 双通道 FET Class-A 话筒放大器，最高提供 71dB 增益；每个通道均内置独立 76 Booster，无需外置增益器即可轻松驱动市面上 90% 以上的动圈麦克风。
- 双定制 Hi-Z 高阻输入，针对吉他与贝斯演奏手感进行优化，还原真实模拟设备的动态响应，是片载 DSP 音箱建模及软件 Amp Simulator、VST 插件的理想搭档。
- 双输入、双输出 USB 音频接口，支持最高 192kHz / 32-bit 超高清录音。
- 采用 Neutrik® 专业级输入输出接口，提供更加可靠的连接性能。
- 双 USB-C 接口设计，支持独立供电，为移动录音、手机直播及户外内容创作提供稳定可靠的供电方案。
- 专为直播打造的 USB MONO 功能，一键将立体声输入合成为居中单声道信号，有效解决直播过程中左右声道偏音问题。
- 超紧凑机身设计，集录音、直播、内容创作及音乐制作于一体，是专为现代创作者打造的多功能生产力工具。
- 附赠 Cubase LE 软件授权，开箱即可开始录音、编辑与音乐制作。

系统需求

- USB 3.0（或更高）接口
- 处理器：Intel、AMD 或 Apple Silicon 芯片
- 内存：8 GB 或以上
- Windows 10/11（64 位）、MacOS Catalina 10.15.6 或更高版本
- 网络连接（用于软件更新）

驱动安装

macOS 系统

NAI-22 声卡完全兼容 USB 2.0 音频类标准，无需额外安装驱动程序就可以通过 USB 线直接连接到运行 macOS 10.15 或更高版本的 Mac 电脑。系统会自动识别 NAI-22 为 USB 音频设备，您可在音频宿主软件中使用其输入输出功能。基本设置（如硬件采样率）可以直接在宿主软件中配置。

提示：可通过 macOS 的“音频 MIDI 设置（Audio MIDI Setup Utility）”设置 NAI-22 音频的输入和输出通道。

Windows 系统

NAI-22 声卡兼容 USB 2.0 音频类标准，无需额外安装驱动软件就可以通过 USB 线连接到 Windows 10 或者更高版本的电脑。系统将会自动识别 NAI-22 为 USB 音频设备，您可以在音频宿主软件中使用其输入和输出的功能。基础设置（如硬件采样率）可通过Windows“声音设置”调整。

如需使用 NAI-22 的全部功能，需要安装 NAI-22 专用的驱动程序。

1. 下载驱动安装程序

请访问 NAI-22 官方网站 www.nuxaudio.com，下载最新版驱动程序。

2. 安装驱动程序

将 NAI-22 连接到你的电脑后，打开下载的驱动安装包并按照提示完成安装。安装完成后，请重启电脑。
重启后，点击系统托盘中 NUX 控制面板图标即可打开 NAI-22 驱动程序。

状态页面

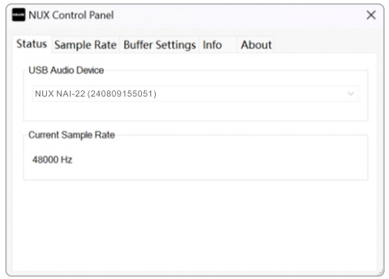

Status 状态选项卡显示 USB 音频设备的 ID 编号，以及设备当前的采样率。

采样率设置

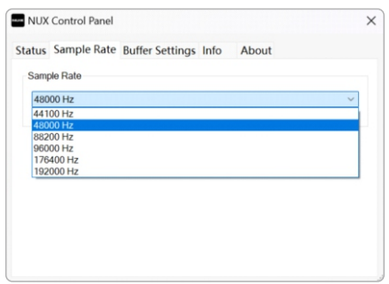

Sample Rate 采样率选项卡显示当前设备的采样率，可通过下拉菜单选择设置合适的参数。

缓冲设置

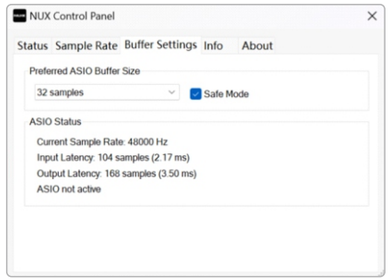

Buffer Settings 缓冲设置页面可查看当前设备 ASIO 驱动的缓冲区大小。可通过下拉菜单选择您想要的 Buffer 缓冲大小。较少的 Buffer 缓冲可以减少宿主软件的音频延迟，256 采样或者以下的延迟几乎可以忽略不计。

> ⚠ **注意：**使用极小的缓冲区（低于 32 采样）可能导致宿主软件或者电脑性能问题，请谨慎设置。

安全模式选项

Buffer Settings 缓冲设置页面提供 Safe Mode 安全模式选项。若出现音频延迟问题，启用此安全模式将增加额外缓冲区，确保数据传输的稳定性和可靠性。

功能介绍

顶部面板



❶ GAIN 旋钮	❺ 76PRE 按键	❾ LOOPBACK 回路按键	⓭ Hi-Z (IN 1) 高阻抗输入 1
❷ 48V 幻象电源	❻ MIX 混合旋钮	❿ MUTE 静音按键	⓮ Hi-Z (IN 2) 高阻抗输入 2
❸ LINE 线路输入切换按键	❼ STEREO 按键	⓫ MONITOR 监听音量旋钮	⓯ PHONES 耳机接口
❹ Level Meter 电平表	❽ PHONES 耳机音量旋钮	⓬ USB MONO(PODCAST) 按键	⓰ USB 指示灯

❶ GAIN 旋钮

通过 GAIN 增益旋钮可调节麦克风、乐器或线路输入信号的强度。调整时请观察输入电平表的峰值，目标是将信号控制在绿色和橙色区间，避免触发红灯（红色表示信号过载导致削波失真）。

提示： 当输入信号达到 -1 dBFS（接近数字系统所能接收的最大电平 0 dBFS 时），红色灯将亮起，表示发生数字削波。此时请调低增益以避免录音音质受损。

❷ 48V 幻象电源

按下此按键可打开 48V 幻象电源，作用与电容麦克风，通过 XLR 接口给电容麦克风供电。切换时 LED 红灯闪烁，开启后红灯常亮。

注意： 多数电容麦克风需要幻象电源，而动圈麦克风通常不需要。在连接或者断连麦克风前，请确保幻象电源已关闭。

警告： 幻象电源可能会损耗某些铝带麦克风。

❸ LINE 线路输入切换按键

输入通道 1/2 复合接口中接入 6.35mm TRS 插头时，按下 LINE 按键，LINE 线路输入则会生效。如果使用 XLR（卡农）接口连接时，请确认 LINE 按键已经关闭。

注意： 常见的问题是当 LINE 按键设置与使用的插头类型不匹配时，导致没有信号输入。

❹ LEVEL METER 电平表

输入峰值电平表显示由 GAIN 旋钮控制的输入信号电平。它反映了从模拟到数字转变之后的数字信号电平（范围 -27 dBFS 到 0 dBFS）。当信号达到 -1 dBFS（接近最大值），红灯亮起，表示可能发生削波。

> **提示：**避免信号持续触发红灯。数字信号过载时会发生削波，从而导致不必要的失真。

❺ 76PRE 按键

用于开关 76PRE 放大模块。当启动时，这个按键的 LED 灯亮起，同时这个电路提供额外 8 dB 增益，具有低噪声，宽动态范围和纯 A 类设计的独特音色特性，非常适合驱动低灵敏度动圈麦克风。

❻ MIX 混合旋钮

MIX 旋钮调节输入端信号和 PC 端 USB 信号的混合比例。顺时针旋转旋钮到最大位置，通道 1/2 的输入信号静音，仅输出来自 USB 的信号。相反，逆时针旋转旋钮到最大位置，USB 的信号静音，仅输出来自通道 1/2 的输入信号。当旋钮调节到中间位置时，它会将把来自通道 1/2 和 USB 的信号平均混合。

> **注意：**当 PC 端的 DAW 软件监听器启动时，建议将 MIX 旋钮顺时针调至最大方向以关闭输入监听信号，避免硬件监听器的信号相位冲突。

❼ STEREO 按键

立体声按键用于开关立体声功能。关闭按键时，输入通道 1/2 的信号会被混合并作为组合信号传输到立体声总线，呈现声相在中间的效果。启动按键时，输入通道 1/2 的信号将会分别发送到立体声总线，呈现声相在两边的立体声效果。（关闭：输入通道 1/2 的信号为单声道输出；开启：保持输入通道 1/2 的信号呈立体声输出。）

❽ PHONES 耳机音量旋钮

用于调节 PHONES 接口耳机输出音量。为防止听力损伤，请从低音量开始逐步调高。

❾ LOOPBACK 回路按键

按下 LOOPBACK 按键后，将电脑 USB 播放音频与输入通道 1/2 的信号混合，并通过 USB 将混合信号传送回电脑，适用于直播或者是需要同时录制伴奏与实时输入的场景。

❿ MUTE 静音按键

可同时静音 OUT1L/2R 输出和耳机输出，便于安全插拔线缆，避免冲击声损坏设备。

⓫ MONITOR 监听音量旋钮

用于调节输出 OUT1L/2R 的输出电平。

⓬ USB MONO(PODCAST) 按键

专为实时直播设计的功能按键，适用于 NAI-22 连接电脑或移动设备的场景。当启用时，将输入通道 1/2 信号在 USB 回放端合并至左右声道，使其声相保持在中间。当关闭时，输入通道 1/2 信号将分别在 USB 回放左声道和右声道中输出，保持立体声声相。

⓭ Hi-Z (IN 1) 高阻输入 1

使用 6.35mm TS 输入将吉他或贝斯连接到输入通道 1。此高阻输入接口专为乐器输入设计，内置专为乐器输入的特殊电路，能让你在使用 VST 插件时获得更自然的音色和动态响应。

⓮ Hi-Z (IN 2) 高阻输入 2

使用 6.35mm TS 输入将吉他或贝斯连接到输入通道 2。此高阻输入接口专为乐器输入设计，内置专为乐器输入的特殊电路，能让你在使用 VST 插件时获得更自然的音色和动态响应。

⓯ PHONES 耳机接口

6.35mm 立体声耳机输出，32 Ω 负载时可提供 26 mW 纯净信号。

⓰ USB 指示灯

当 NAI-22 连接到 PC 端的 USB 接口并开始数据传输时，USB 指示灯将亮起。

后面板



⑰ | USB 电源接口	⑱ | USB 音频接口	⑲ | Output 1L/2R 输出接口	⑳ | CHANNEL 1/2 输入接口

⑰ USB 电源接口

DC 5 V USB-C 供电接口，可连接外部电源适配器。这个接口是专为使用手机或者 iPads 等供电受限的设备而设计，确保长时间稳定运行，避免耗尽移动设备电量。

⑱ USB 音频接口

使用包装内附带的 USB-C 转 USB-C 线，将 NAI-22 连接到电脑的 USB 3.0 或者更高版本接口。

> ⚠ **注意：** NAI-22 必须连接到符合 USB 3.0 标准且供电充足的接口。低质量 USB 集线器的端口可能无法满足供电需求。如果 NAI-22 不能正常供电，请直接连接到电脑主板上的 USB 3.0 接口。

⑲ Output 1L/2R 输出接口

6.35mm TRS 平衡输出接口，用于连接有源监听音箱。将左音箱连接到 Output 1/L 接口，将右音箱连接到 Output 2/R，以获得正确的立体声播放。

⑳ CHANNEL 1/2 输入接口

XLR/TRS 复合接口，用于连接麦克风、乐器或者线路输入设备。输入接口兼容 XLR 卡农输入，6.35mm 平衡输入或者 6.35mm 非平衡输入。

USB 连接和供电注意事项

A. 若通过非 USB 3.0 接口连接电脑时，供电不足可能会导致 NAI-22 工作异常。在这种情况下，请通过 USB 电源接口 (DC 5 V) 接入外部电源。

B. 当用 USB-C 接口连接 iOS 设备时（例如 USB-C 接口的 iPads），可直接用 USB-C 转 USB-C 线连接到 NAI-22 音频接口处。如需长时间使用，建议通过 USB 电源接口额外供电，避免耗尽移动设备的电量。

C. 连接 Lightning 接口的 iOS 设备时，需使用 Apple 相机套件转接头（或同类 Lightning 转 USB 适配器）。由于苹果对 Lightning 接口的供电限制，请务必先通过 USB 电源接口连接外部电源，再通过相机套件接入 iOS 设备。

> ⚠ **重要提示：** 请务必先连接外部电源，然后通过适配器连接 Lightning 设备，否则声音将会异常或无法识别。

D. 当使用 USB-C 接口连接你的安卓设备时，可用 USB-C 转 USB-C 线直接连接 USB 音频接口。长时间使用时，可以通过 USB 电源接口额外供电，避免移动设备电量过快耗尽。

应用示例

A. 电脑录音和混音



连接步骤

1. 请使用随附的 USB 线或高质量的 USB-C 线将 NAI-22 连接至电脑，即可开始录音。
2. 将您的乐器连接到 Hi-Z 1 或者 Hi-Z 2 接口进行乐器录制。
3. 将麦克风连接到输入通道 1 或 2 的 XLR 输入接口，即可进行麦克风录音。
4. 将耳机插入 PHONES 输出端，然后将监听音箱连接到 Output 1L/2R 进行监听。

注意事项

- 使用电容麦克风时，确保开启 48 V 幻象电源。
- 76PRE 功能可配合任意麦克风/乐器输入使用，提供额外增益并赋予 Class-A 模拟电路类特有的温暖音色。

参数调节指南

1. 所有设备连接完毕，根据输入源来调整 GAIN 控制旋钮。
2. 使用输入电平表监测信号强度。为了获得最佳录制质量，理想峰值范围请控制在 -6 dB to -3 dB 之间。电平表大部分显示绿灯和橙灯，避免出现红灯过载。
3. 根据您录音或混音的需求，使用 MIX 旋钮来平衡直接硬件监听和 USB 播放监听的比例。

系统优化建议

- Windows 用户：安装 NUX ASIO 驱动实现 DAW 低延迟录音。
- 在进行多轨 VST 乐器或插件混音/编曲时，建议将 Buffer Size 缓冲区大小调高（最高 2048 采样），以防止因系统资源不足导致的音频卡顿。

B. 移动端直播与播客录制

NAI-22 兼容智能手机和 iPads 等移动设备工作，可完美适配移动端直播、短视频录制以及移动内容创作等应用场景。



1. 连接 USB-C 设备（例如 iPad、安卓手机/平板电脑）

- 使用 USB-C 转 USB-C 线将你的移动设备连接到 NAI-22 上的 USB 音频接口。
- 对于长时间录音，建议通过 USB 电源接口（DC 5 V）外接供电，避免耗尽移动设备电量。

2. 连接 Lightning 设备（例如 iPhone）

请使用 Apple 相机套件转接头（Lightning 转 USB 适配器）将 iOS 设备连接至 NAI-22。

> ⚠ **重要提示：** 必须先通过 USB 电源接口连接外部电源，再通过 USB 音频接口连接到 iOS 设备。因为 Lightning 接口的 iPhones 和 iPads 本身受到取电限制，必须先通过 USB 电源接口供电使 NAI-22 工作正常后，在连接 USB 音频接口才能正常工作。

3. 推荐设置

- 当使用一支麦克风或者一把乐器时，启用 USB MONO (PODCAST) 功能，可在直播或短视频录制中使人声/乐器信号居中。
- 调节 GAIN 旋钮，使输入电平峰值保持在 -6 dB 到 -3 dB 最佳区间。
- 通过 MIX 旋钮调节现场输入信号和 USB 音频回放信号的混合比例（例如背景音乐/ APP 音效）。
- 启动 Loopback 可以将设备音频（例如背景音乐或者 APP 音效）与麦克风或者乐器输入信号混合，并回传至直播软件或者录音 APP。

NAI Controller 软件

访问 www.nuxaudio.com，进入 NAI-22 产品页面，根据您所使用的 Windows 或 macOS 操作系统，选择下载对应的 NUX Audio Software 或 NAI Controller Software。通过该软件，您可以完整配置 NAI-22 的片载 DSP 功能，包括效果编辑、输出设置以及 USB 音频参数设置等。

作为吉他效果器使用

使用吉他效果时，建议将吉他直接连接至前面板的 HI-Z Input 1 或 HI-Z Input 2 接口。为获得最佳效果，建议将输入 GAIN 调至最低，再通过 Effect Volume 参数以及 Monitor 或 Headphone 输出音量调节至合适的监听音量。

输入 GAIN 设置过高可能导致输入信号削波，并影响音箱建模的增益结构，从而导致音箱模型响应不准确、演奏动态表现下降，无法获得最佳音色体验。

作为麦克风效果器使用

NAI-22 同样可作为人声效果器使用。只需在 Effect 页面开启 NG、CMP/EFX、EQ 以及 DLY/RVB 模块，即可快速搭建完整的人声处理链，满足录音、直播、播客及内容创作等多种应用场景。

NG (Noise Gate)
有效抑制环境噪声及麦克风底噪，使人声更加干净清晰。
CMP/EFX (Compressor)
选择压缩效果，对人声动态进行压缩，使音量更加均衡稳定，减轻演唱时因音量起伏带来的影响，让人声表现更加自然。
EQ
调整人声的频率响应，修饰音色，使其更符合您的麦克风特性及个人声音风格。
DLY/RVB
建议搭配约 100–150ms 的短延时，或使用 Decay 较短的混响，为人声增加空间感和层次感，使声音更加饱满自然，同时不会掩盖原始人声的清晰度。

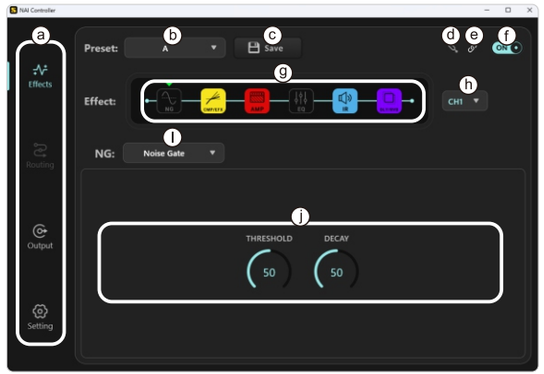

ⓐ功能页面
选择需要配置的页面，包括 Effect、Routing、Output 和 Settings。

> ⚠ **注意：** Routing 页面仅适用于 NAI-24。

ⓑPreset
选择当前调用的预设，可选择 Bypass 或 Preset A–D。

ⓒSave
点击 Save，将当前设置保存至所选预设。

ⓓ调音表
点击进入调音表可进行调音。

ⓔConnection
点击选择需要连接的 NAI 设备，可建立连接、切换设备或断开当前连接。

ⓕON/OFF
用于开启或关闭片载 DSP 效果。当 Effect 开启后，Windows 或 macOS 系统的采样率将自动切换为 48kHz，以确保 DSP 效果正常运行。

ⓖ效果链
效果编辑区域。左键单击可选择效果模块，右键单击可启用或旁路（Bypass）该模块，并可通过拖拽调整效果链顺序。

ⓗChannel
选择需要进行 DSP 处理的输入通道。CH1 对应 Input 1，CH2 对应 Input 2。DSP 效果一次仅可作用于一个输入通道。

ⓘModel
选择当前效果模块所使用的效果模型。

ⓙ参数
调节当前效果模型的各项参数。



k OUT 1-2 电平表
显示 OUT 1–2 输出电平。

l MUTE
点击将 OUT 1–2 输出静音。

m DIM
点击将 OUT 1–2 输出电平衰减 20dB。

n MONO
点击将 OUT 1–2 输出合成为单声道信号。

o HP 1 电平表
显示 HP 1 耳机输出电平。

p MUTE
点击将 HP 1 耳机输出静音。

q DIM
点击将 HP 1 耳机输出电平衰减 20dB。

r MONO
点击将 HP 1 耳机输出合成为单声道信号。



s Device
显示当前已连接设备的名称。

t Sample Rate
选择所需的采样率，可选 44.1kHz、48kHz、88.2kHz、96kHz、176.4kHz 和 192kHz。

> ⚠ **注意：** 当 Effect 功能开启时，为确保机内 DSP 效果正常运行，系统采样率将固定为 48kHz。如需修改采样率，请先在 Effect 页面关闭 Effect 功能。

u Buffer Size
选择所需的音频缓冲区大小。

> ⚠ **注意：** 较小 Buffer 值可降低系统延时，但对计算机性能要求更高。若 Buffer 设置过低，可能会因电脑性能不足导致爆音、断音或播放异常。在 DAW 加载多个 VST 插件或虚拟乐器时，建议适当增大 Buffer 值，以获得更稳定的运行表现。

v Input Latency
显示当前输入延时。

w Output Latency
显示当前输出延时。

x Control Panel
在 Windows 系统下，点击可打开 USB 音频设置面板；在 macOS 系统下，点击可打开 音频 MIDI 设置工具。

NAI-22 信号图

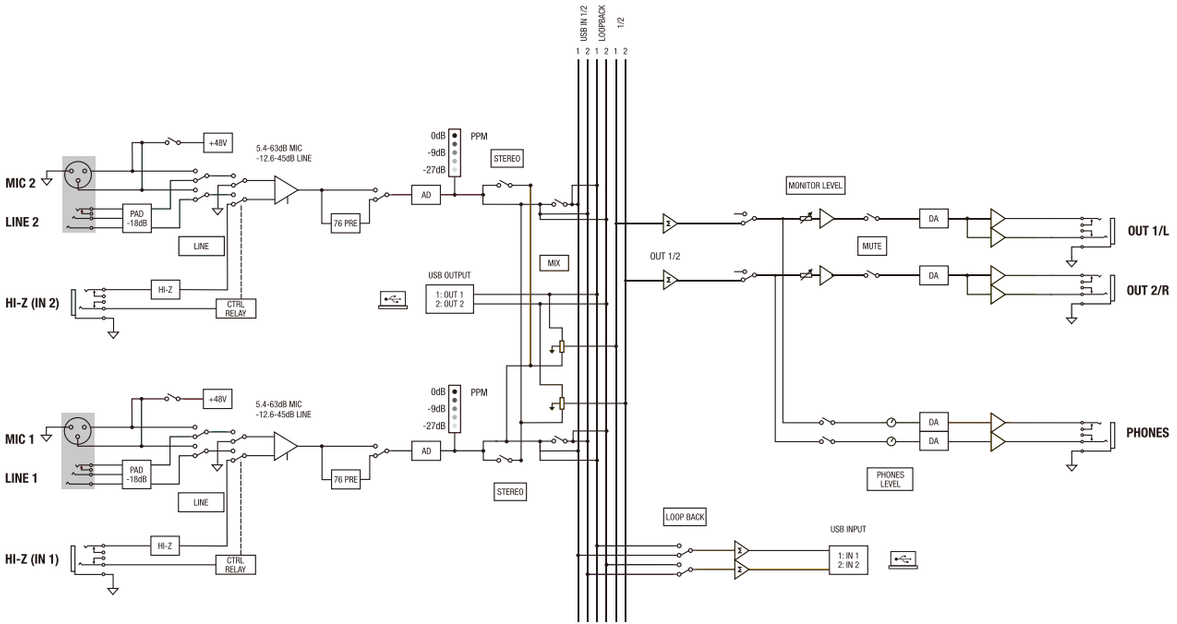

技术规格

话筒放大输入	
动态范围	113 dB (A 计权)
频率响应	20 – 20 kHz, ±0.1 dB
总谐波失真	<0.002% @ -1 dBFS (最小增益)
等效输入噪声	-125 dBu (A 计权)
最大输入电平	6.8 dBu (最小增益)
增益范围	5.4 - 63 dB
输入阻抗	2.4 kΩ

线路放大输入	
动态范围	112 dB (A 计权)
频率响应	20 – 20 kHz, ± 0.2 B
总谐波失真	<0.003% @ -1 dBFS (最小增益)
最大输入电平	26 dBu (最小增益)
增益范围	-12.6 - 45 dB
输入阻抗	21 kΩ

HI-Z 输入	
输入电平	-10 dBu
输入阻抗	1 MΩ

线路输出 1L/2R	
动态范围	112 dB (平衡输出，负载 200 kΩ，A 计权)
频率响应	20 – 20 kHz, ± 0.1dB
总谐波失真	<0.002% @ -1 dBFS
最大输出电平	+18 dBu (平衡, 0 dBFS)
输出阻抗	240 Ω

耳机放大器输出	
动态范围	105 dB (A 计权)
频率响应	20 – 20 kHz, ± 0.1 dB
总谐波失真	<0.005% @ -5 dBFS
输出功率	26 mW @ 32 Ω

尺寸	174(L) x 128(W) x 67(H)mm
重量	546 g

附件

- USB-C 转 USB-C 连接线 x1
- USB-C 转 USB-A 转接头 x1
- Cubase 许可证卡 x1
- NUX 贴纸 x1
- 使用说明书 x1
- 快速入门指南卡 x1

*技术规格如有变更，恕不另行通知。

质量承诺

亲爱的NUX用户：

在您使用NUX产品时，请仔细参阅产品说明书，当您有疑问和困难时，请拨打售后服务热线：**400-990-9866**

■ 一周内出现质量问题可退货退款　　■ 一年内出现质量问题可免费维修

■ 一月内出现质量问题可调换　　■ 终身享有咨询和维修服务

[请向销售商索取正规发票并予以保存]

换修政策

一、包换政策：

1、消费者通过正规授权渠道购买的产品，自购机之日起1个月之内 ，在正常使用情况下出现非人为的产品性能故障、且产品外观及包装保持完好，可向所购机的经销商换机。

2、消费者在换机时应出示由经销商开出的购机凭证，否则经销商可以不予更换。

二、保修政策：

1、消费者通过正规授权渠道购买的产品(以发票所示销售方为准)，自购买之日起1年内，若出现非人为损坏的性能故障，可享有免费维修服务。

2、对于超过1年或人为及不可抗力因素造成损坏的产品， 我司可提供有偿维修服务。

*本售后政策仅适用于中国大陆地区，其它国家及地区以当地售后政策及法律法规为准。

有关产品中所含有害物质限量的说明

为了控制和减少电器电子产品废弃后对环境造成的污染，本资料就本公司产品中所含的特定有害物质限量及其安全性予以说明。
本资料适用于2022年12月31号以后本公司所制造的产品。

环保使用期限



此标志适用于在中国国内销售的电子信息产品，表示环保使用期限的年数。所谓环保使用期限是指在制造日起的规定期限内，产品中所含的有害物质不致引起环境污染，不会对人身、财产造成严重的不良影响。环保使用期限仅在遵照产品使用说明，正确使用产品的条件下才有效。不当的使用，将会导致有害物质泄漏的危险。

产品中所含有害物质限量说明

项目	限量	
邻苯二甲酸酯类物质的限量	A类	B类
	○	○
多环芳烃类物质的限量	A类	B类
	○	○
可迁移元素物质的限量	A类	B类
	○	○
苯系物、总挥发有机化合物及甲醛物质的限量	○	
五氯苯酚（PCP）物质的限量	○	
电子部件限用物质的限量	○	
天然放射性核素的限量	○	

*上表当中的信息依据GB 28489-2022仅在产品含有其中限量要求项目时适用。

本表格依据GB 28489-2022的规定编制。
○ 表示该有害物质在该部件所有均质材料中的含量均在GB 28489-2022第五章规定的限量要求以下。

保护环境
如果需要废弃本产品，请遵循本地相关指引，请勿随意丢弃或作为生活垃圾处理，以避免对环境造成污染。

合格证
Certificate

检验员
Inspector

名 称
Name **USB音频接口**

生产日期
Date

型 号
Type **NAI-22**

本产品经检验合格
This product is inspected and approved.

执行标准: Q/WKDZ 001-2020
Product is certificated with Q/WKDZ 001-2020